АКСЕССУАРЫ

Крышка универсальная К5001 предназначена для использования с установочными коробками КУ. В этом случае коробки можно использовать как разветвительные. Крепится двумя самонарезающими, входящими в комплект коробки.винтами. Установочный размер 60 мм.

Крышка к КУ1301 применяется взамен желтых крышек, если в процессе монтажа они были повреждены, а также при финишной отделке стен.

Кабельный переходник ПК5201 позволяет соединять между собой установочные коробки для полых стен и перегородок при установке многоместных электроустановочных изделий. При монтаже через переходник протягиваются провода между коробками. При этом не требуется дополнительная защита проводников ПВХ трубкой или другим способом.

Мембранные гермовводы ВГ5601-20 и ВГ5602-25 предназначены для организации ввода кабелей, проводов или труб диаметром от 4 мм через стенки корпусов и коробок. Благодаря своей конструкции (двойное уплотнительное кольцо) позволяют сохранять при вводе степень защиты IP55. Могут использоваться при толщине стенок коробки от 0,8 мм до 2 мм.

Крюк 5301 с изолятором предназначен для использования совместно с КУ1301, позволяя эту коробку использовать как потолочную в монолитном строительстве. Вставляется крюк с внешней стороны дна коробки, предварительно сделав прорез ножом по утончению. Затем одевается изолятор. Материал крюка – оцинкованная сталь толщиной 1,5 мм. Максимальная нагрузка – 15 кг.

Сжимы ответвительные предназначены для организации ответвления без разрезания от медного или алюминиевого проводника магистральной линии медным или алюминиевым проводником (ответвительная линия).

К5001

Крышка КУ1301

ВГ5601-20 ВГ5602-25

ВГ5603-32

У731М, У733М У734М, У739М

У859М

У870М, У871М, У872М

ПК5201

КРЮК 5301

КРЮК 5301 в КУ1301

Артикул	Количество в упаковке, шт	Размеры, мм	Установочный размер, мм	Материал	Протяжные размеры отверстий,мм	Примечания
К5001	800 (40п.х20шт.)	ϕ85	60	поли-пропилен		крышка универсальная
Крышка КУ1301	176	ϕ74	70	поли-пропилен		крышка для КУ1301 при отделке стен
ПК5201	900 (6п.х150шт.)			поли-пропилен	18х11	переходник кабельный для коробок КУ12...
ВГ5601-20	1200 (24п.х50шт.)		22	армлен	4-20	мембранный кабельный ввод
ВГ5602-25	840 (24п.х35шт.)		27	армлен	4-25	мембранный кабельный ввод
ВГ5603-32	1100 (16п.х25шт.)		34	армлен	4-32	мембранный кабельный ввод
КРЮК 5301	800 (40п.х20шт.)	80х80х1,5	19х1,5	сталь		крюк для КУ 1301
У731М	142	44х44х36		сталь поли-пропилен		Магистральный: 4-10мм^2 Ответвительный: 1,5-10мм^2
У733М	142	44х44х36		сталь поли-пропилен		Магистральный: 16-35мм^2 Ответвительный: 1,5-10мм^2
У734М	142	44х44х36		сталь поли-пропилен		Магистральный: 16-35мм^2 Ответвительный: 16-25мм^2
У739М	300	44х44х22		сталь поли-пропилен		Магистральный: 4-10мм^2 Ответвительный: 1,5-2,5мм^2
У759М	54	68х64х45		сталь поли-пропилен		Магистральный: 50-70мм^2 Ответвительный: 4-35мм^2
У870М	18	94х84х63		сталь поли-пропилен		Магистральный: 95-150мм^2 Ответвительный: 16-50мм^2
У871М	18	94х84х63		сталь поли-пропилен		Магистральный: 95-150мм^2 Ответвительный: 50-95мм^2
У872М	18	94х84х63		сталь поли-пропилен		Магистральный: 95-150мм^2 Ответвительный: 95-120мм^2

Крюк укомплектован съемным изолятором. Изолятор необходимо устанавливать после монтажа крюка в коробке.

Надежное уплотнение обеспечивается как конструкцией гермоввода, так и применением качественного материала на основе полипропилена.

КАБЕЛЬНЫЕ ВВОДЫ ПЛАСТИКОВЫЕ IP68

Кабельные пластиковые вводы предназначены для организации ввода кабелей проводов и труб в корпусы и коробки электротехнических изделий. Благодаря своей конструкции имеют высокую вибростойкость, класс защиты IP68 и обеспечивают разгрузку натяжения кабеля и его надежную фиксацию. Могут использоваться с коробками КР28XX.

Материал: полиамид. Диапазон рабочих температур: -20°С до +80°С.

PG

MG

Артикул	Резьба	Диаметр кабеля, мм	
		мин.	макс.
PG7S	7	ϕ3,0	ϕ6,5
PG9	9	ϕ4,0	ϕ8,0
PG11	11	ϕ5,0	ϕ10,0
PG13,5	13,5	ϕ6,0	ϕ12,0
PG16	16	ϕ10,0	ϕ14,0
PG21	21	ϕ13,0	ϕ18,0
PG29	29	ϕ18,0	ϕ25,0
PG36	36	ϕ22,0	ϕ32,0
PG42	42	ϕ30,0	ϕ38,0
PG48	48	ϕ34,0	ϕ44,0
MG12S	M12x1,5	ϕ3,0	ϕ6,5
MG16S	M16x1,5	ϕ4,0	ϕ8,0
MG20S	M20x1,5	ϕ6,0	ϕ12,0
MG25	M25x1,5	ϕ13,0	ϕ18,0
MG32	M32x1,5	ϕ18,0	ϕ25,0
MG40	M40x1,5	ϕ22,0	ϕ32,0
MG50	M50x1,5	ϕ30,0	ϕ38,0
MG63	M63x1,5	ϕ34,0	ϕ44,0

КАБЕЛЬНЫЕ ВВОДЫ ПЛАСТИКОВЫЕ IP68

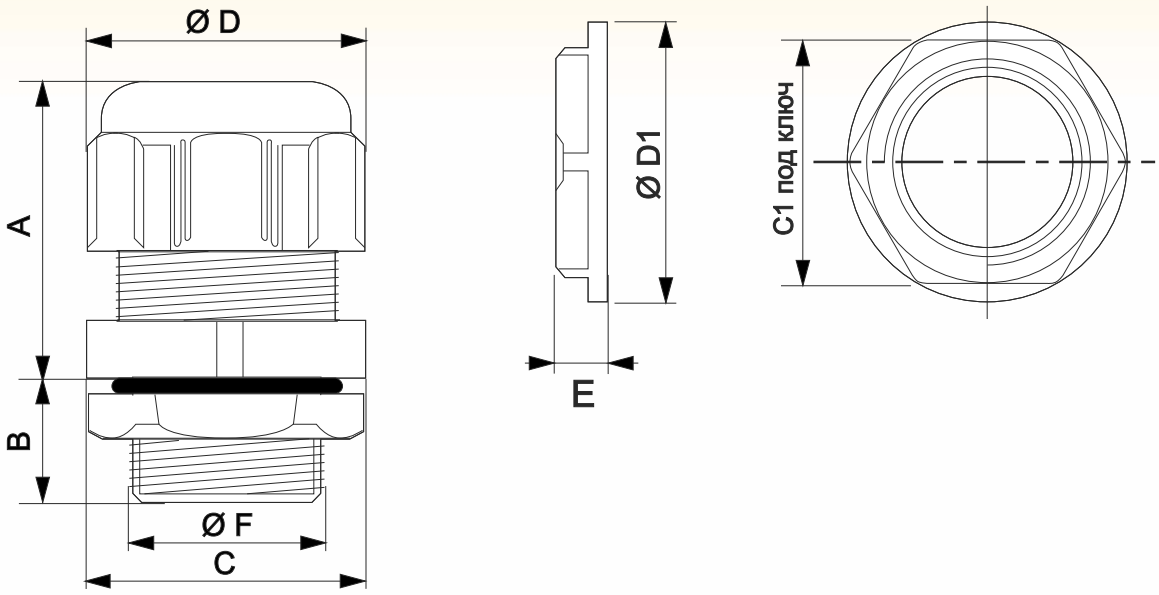

Артикул	A	B	Ø D	C	Ø F	Ø сверла	C1	E	Ø D1
PG 7S	22	8	16.8	15	12.5	12.7	19	5	21
PG 9	26	8	21	19	15.2	15.2	22	5	24
PG 11	27	10	24.5	19	18.6	18.6	24	5	26
PG 13.5	29	10	26.5	24	20.4	20.4	26	6	28
PG 16	30	11	29.5	24	22.5	22.5	32	6	35
PG 21	35	13	36	33	28.3	28.3	36	6	38
PG 29	40	13	46.5	42	37	37	46	7	51
PG 36	49	15	58.5	53	47	47	60	7	66
PG 42	54	15	66.5	60	54	54	70	8	78
PG 48	54	16	75	68	60	60	75	8	82

Артикул	A	B	Ø D	C	Ø F	Ø сверла	C1	E	Ø D1
MG 12S	22	8	16.8	15	11.9	12.7	19	5	21
MG 16S	26	8	21	19	15.9	16.2	22	5	24
MG 20S	29	10	26.5	24	19.8	20.4	26	6	28
MG 25	35	13	36	33	24.8	25.4	32	6	35
MG 32	40	15	46.5	42	31.6	32.5	42	7	43
MG 40	49	15	58.5	53	39.9	40.5	50	7	56
MG 50	54	17	66.5	60	50	50.8	60	8	66
MG 63	54	18	75	68	62.9	64	75	8	82